PG10−A−10

サイン

S=図示　（m）

特記事項（0）
製品は、（社）日本公園施設業協会。団体賠償責任保険に加入した製品とする。

平面図
S= 1：20

※（ ）カッコ内寸法はS支柱時の寸法を示す。

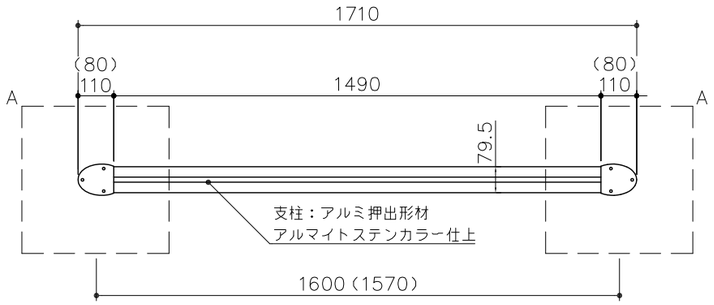

平面図
S= 1：5

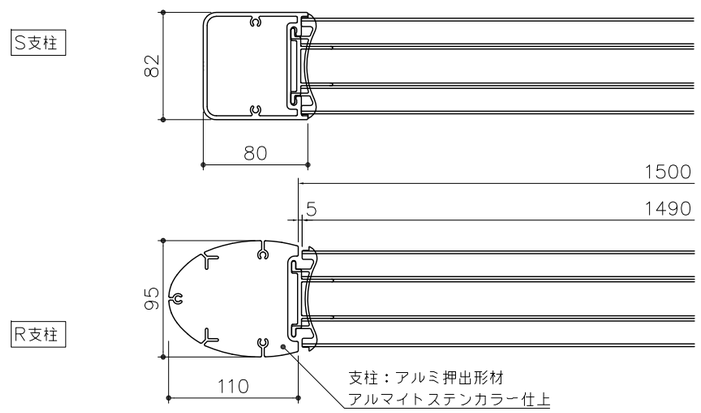

立面図
S= 1：20

※（ ）カッコ内寸法はS支柱時の寸法を示す。

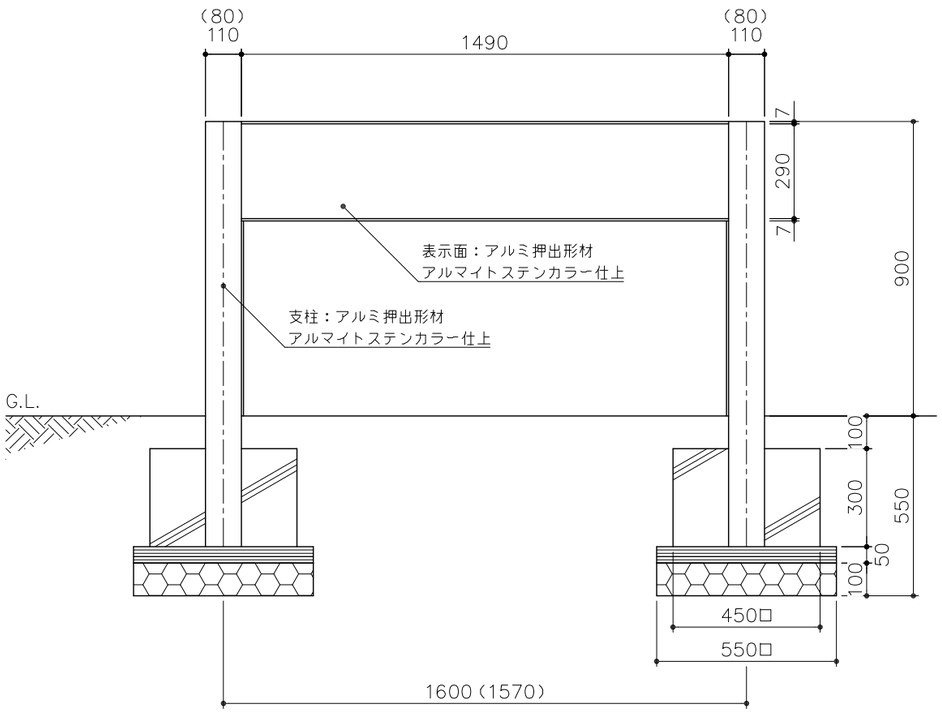

側面図
S= 1：20

※（ ）カッコ内寸法はS支柱時の寸法を示す。

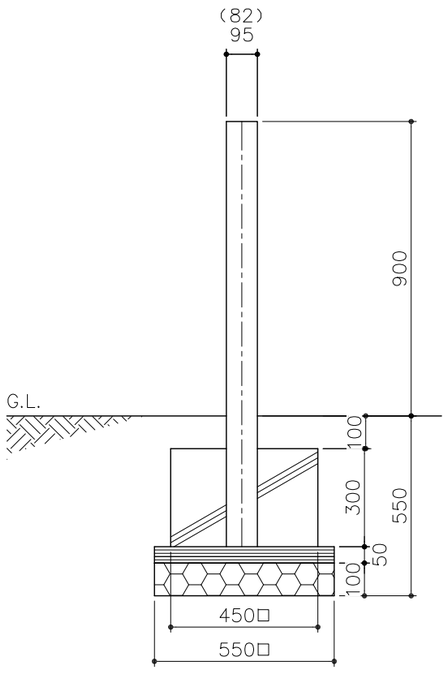

正面図
S= 1：5

※（ ）カッコ内寸法はS支柱時の寸法を示す。

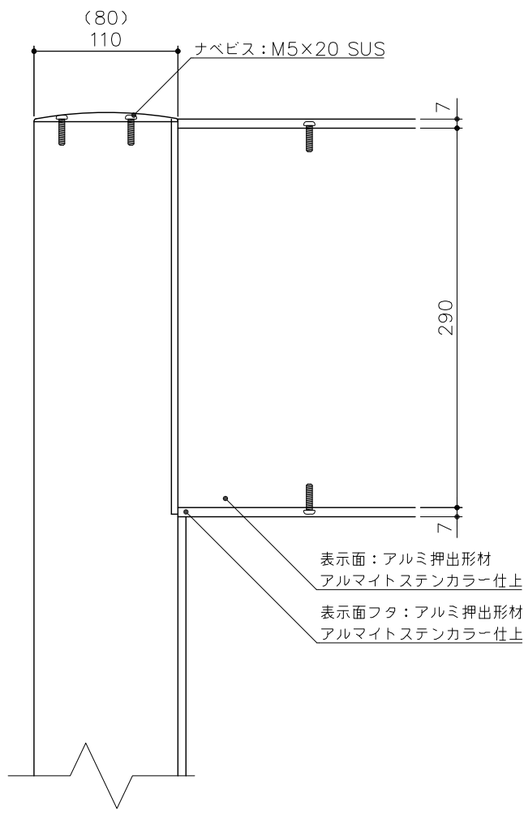

側断面図
S= 1：5
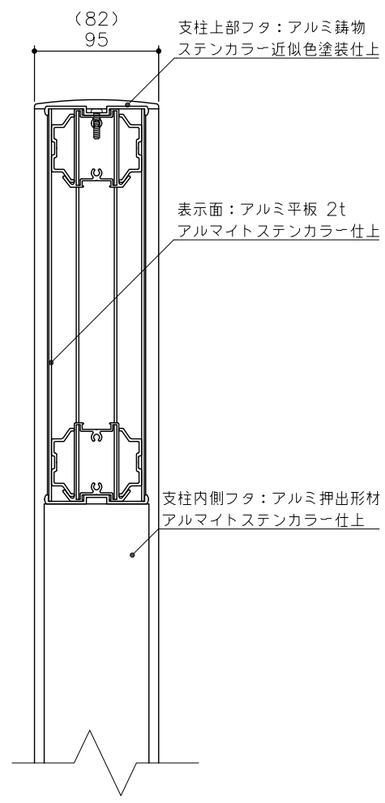
※（ ）カッコ内寸法はS支柱時の寸法を示す。