PG10−PS040

パーゴラ（リサイクルウッド柱・アルミ）

S=図示　(e)

特記事項（0）
塗装　下地：ジンクロメートメッキ
　　下塗：高分子エポキシ樹脂系焼付プライマー　1回塗
　　仕上：合成樹脂高温焼付塗装　2回塗
ルーバー取付部のボルト・ナットはステンレスとする。
その他のボルト・ナットは、全てジンクロメートメッキとする。（アンカーボルトは除く）
支柱化粧板は、MEDウッドーAとする。
製品は、ISO9001・ISO14001両規格認証取得企業で製造された製品とする。
製品は、（社）日本公園施設業協会・団体賠償責任保険に加入した製品とする。

平面図

S= 1：40

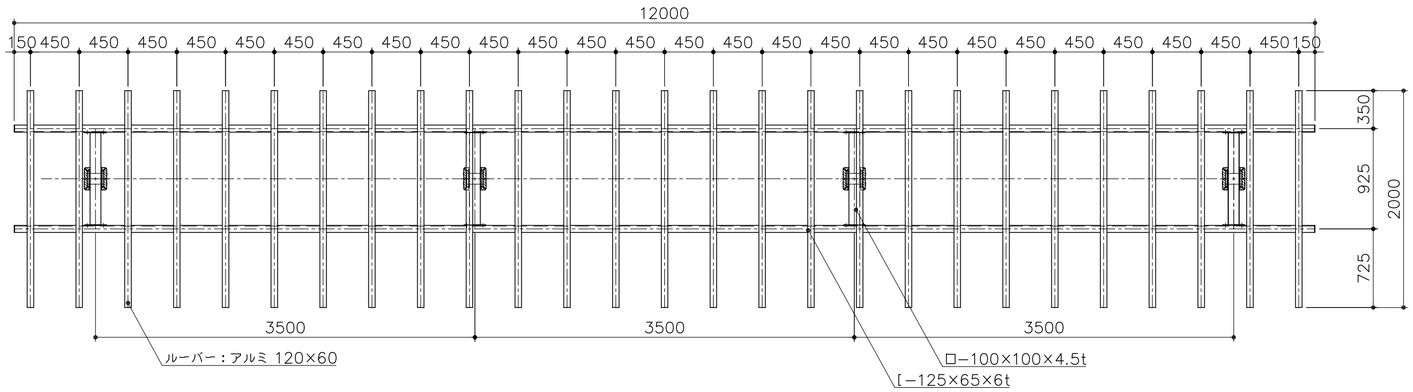

立面図

S= 1：40

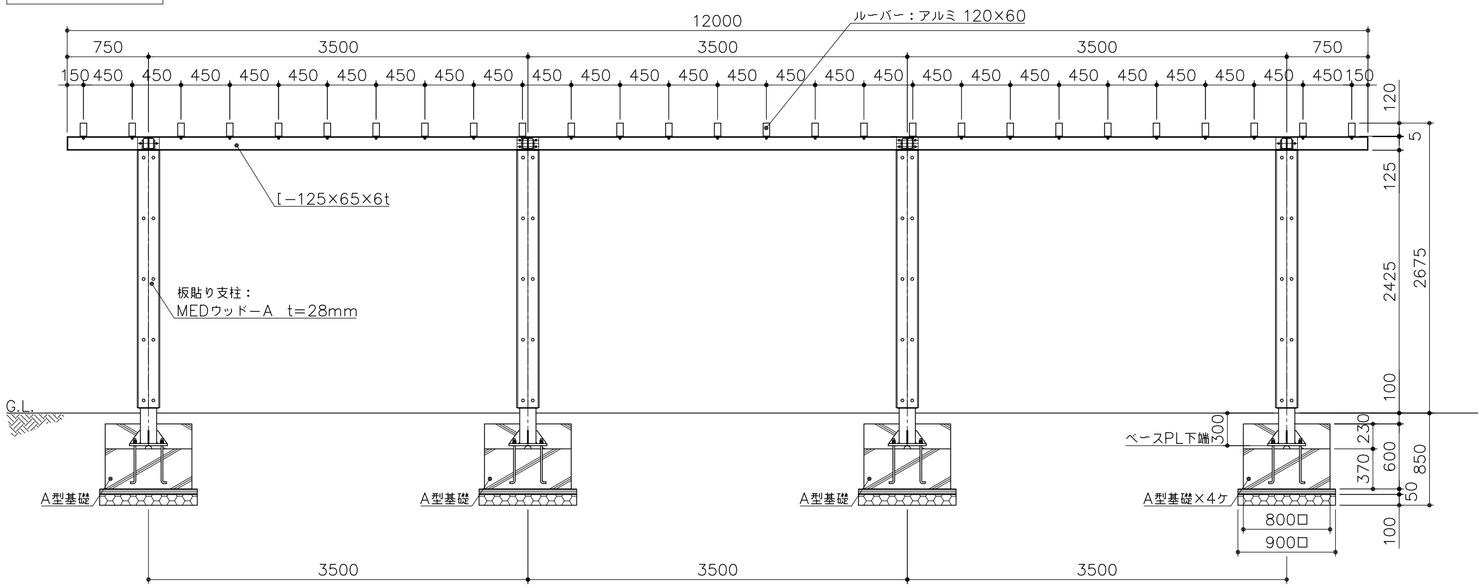

側面図

S= 1：40

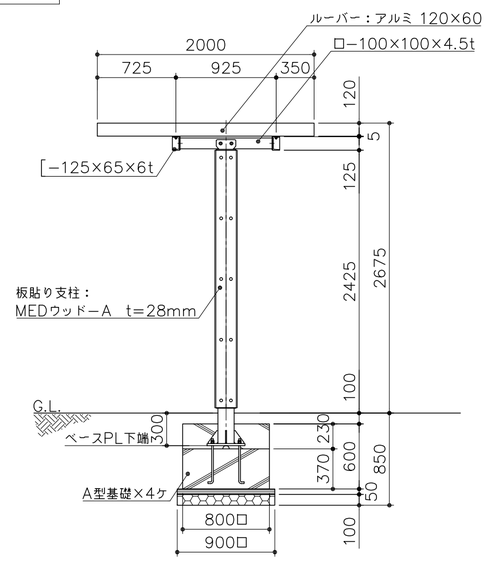

基礎平面図

S= 1：40

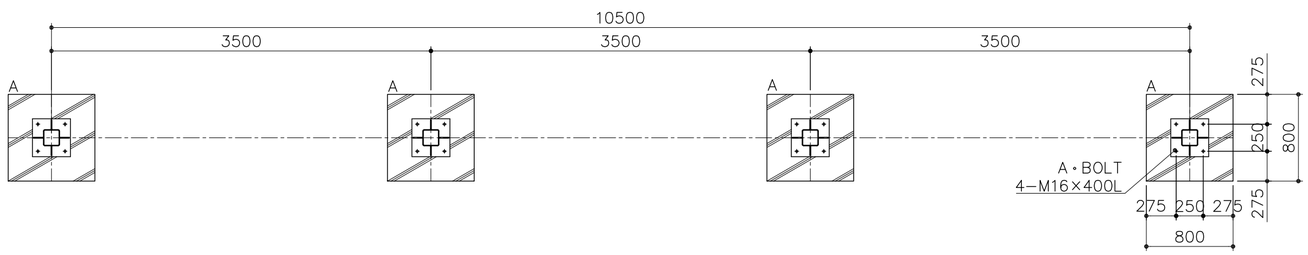

アンカープラン
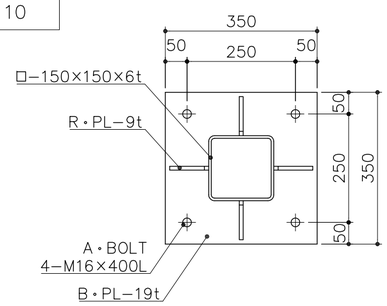
S= 1：10